## Схема расположения вертикальных связей между фермами и связей по нижним поясам ферм

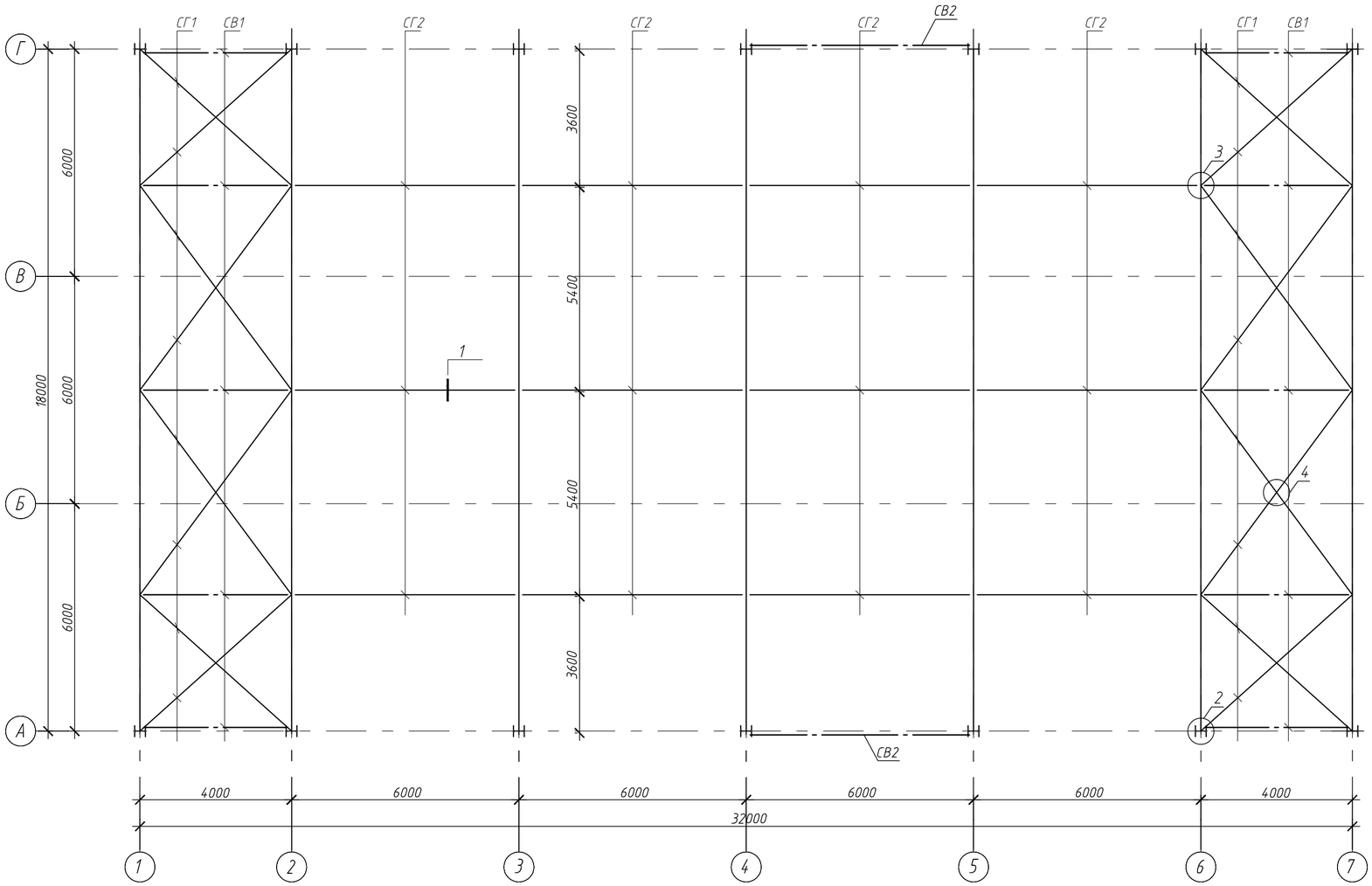


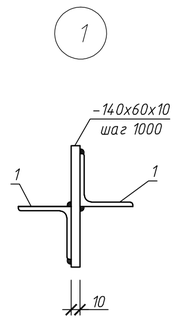


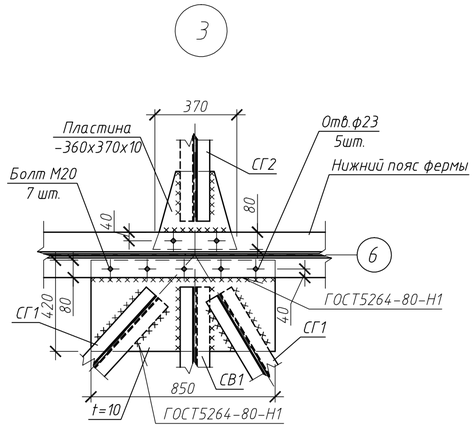


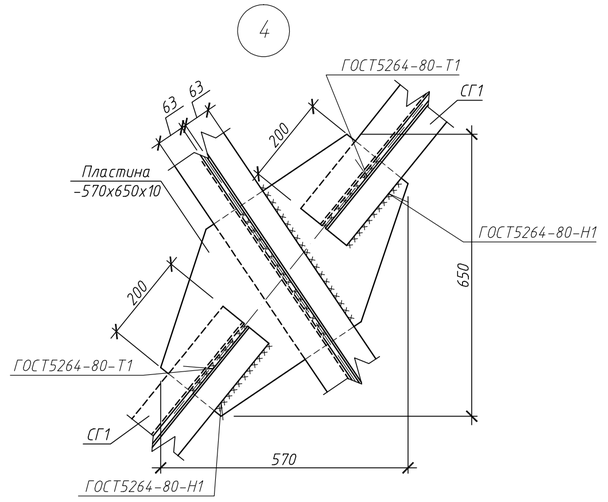


## Ведомость элементов

| Марка элемента | Сечение | | | Усилие для прикрепления | | | Наименование или марка металла | Примечание |
|---|---|---|---|---|---|---|---|---|
| | эскиз | поз. | состав | A, кН | N, кН | M, кН*м | | |
| СГ1 | 1 2 | 1<br>2 | L 63х5<br>-140х60х10 | | | | С245 | Конструктивно |
| СГ2 | 1 2 | 1<br>2 | L 63х5<br>-140х60х10 | | | | С245 | Конструктивно |
| СВ1 | см. схему | 1 | L 63х5 | | | | С245 | Конструктивно |
| СВ2 | см. схему | 1 | L 63х5 | | | | С245 | Конструктивно |

### Примечания

1. Общие указания смотри л.1.
2. Сварку производить в соответствии с требованиями ГОСТ 5264-80 электродами Э42 по ГОСТ 9467-75.
3. Высоту сварных швов принимать по наименьшей толщине свариваемых элементов.
4. Крепление фасонных элементов к нижнему поясу фермы выполнить при помощи болтов М20 по ГОСТ7798-70 класса точности 5.6, гайки М20 по ГОСТ 5915-70. В качестве меры против развинчивания гаек установить пружинные шайбы ГОСТ 6402-70.
5. Конструкцию связей СВ1 и СВ2 см. лист 9.

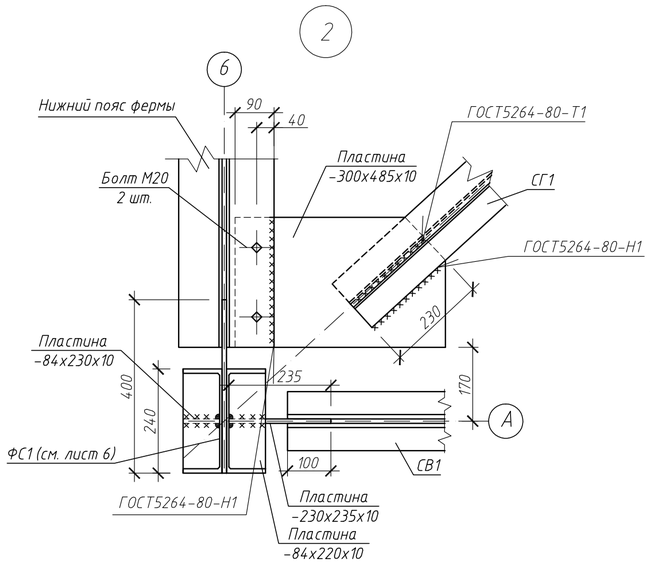


| | | | | | | | |
|---|---|---|---|---|---|---|---|
| | | | | | | | РНФ 14-29-00172-1-КМ |
| | | | | | | | Здание с испытательным стендом по адресу: г.Пермь, ул. Академика Королева, 1 |
| Изм. | Кол.уч. | Лист | N док. | Подп. | Дата | | |
| Разраб. | | Лядова | | | | Здание с испытательным стендом | Стадия: Р; Лист: 8; Листов: |
| Проверил | | Плотников | | | | | |
| Н. контр. | | Лядов | | | | Схема расположения вертикальных связей между фермами и связей по нижним поясам ферм | ИМСС УрО РАН |

Согласовано

Взам. инв. N

Подп. и дата

Инв. N подл.

Формат А2